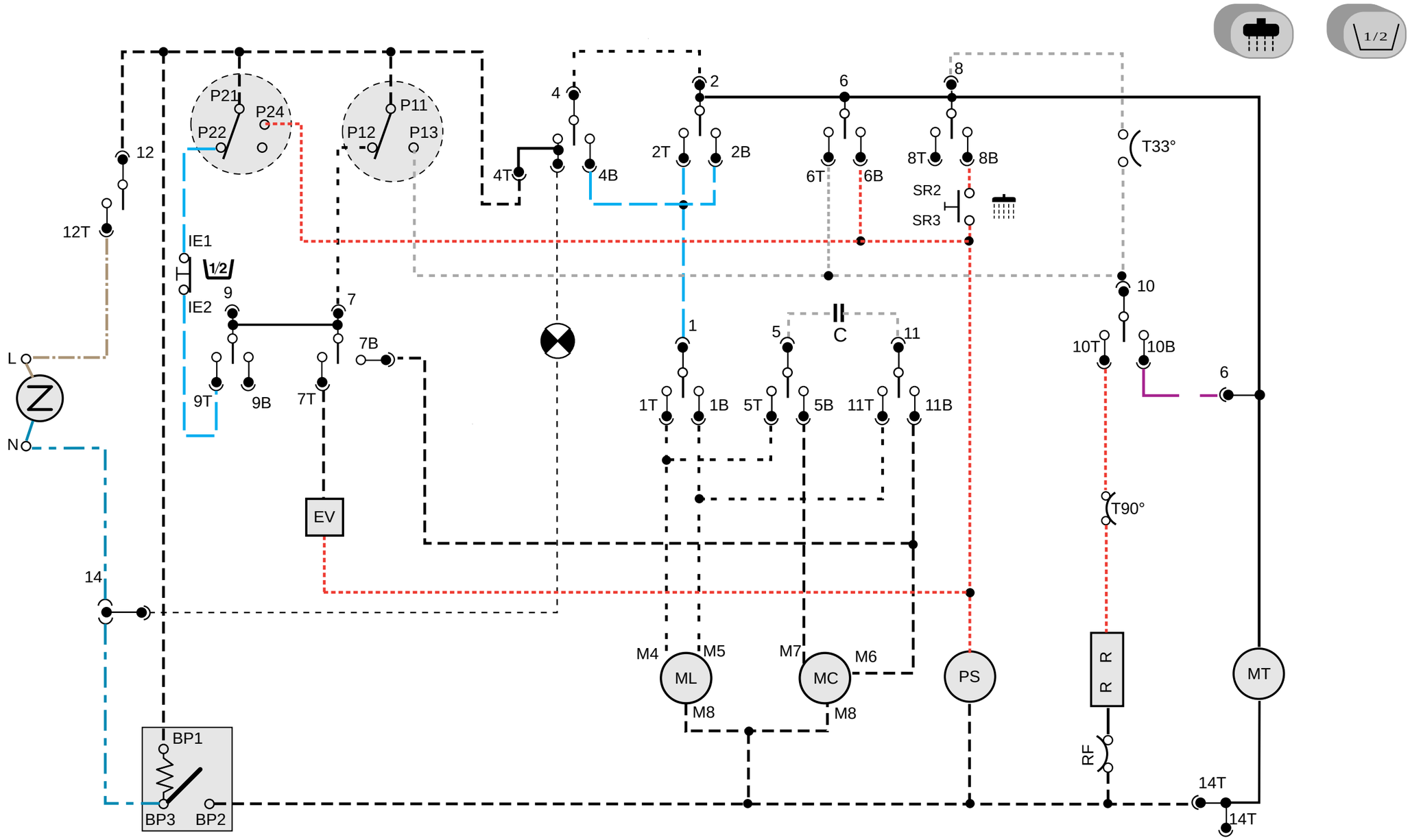

TM	Motorino timer	Timer motor	WV	Elettrovalvola	Water valve
EM	Termostop	Thermostop	CC	Condensatore centrifuga	Spin capacitor
IF	Filtro antidisturbo	Interference filter	CL	Condensatore lavaggio	Wash capacitor
RSS	Stop acqua in vasca	Spin delay button	HE	Resistenza lavaggio	Heating element
SDE	Esclusione centrifuga	No spin button	RE	Relè	Relay
LWS	Mezzo carico	Half load button	AS	Pulsante On - Off	ON - OFF button
e	Energy saving	Eco button	ER	Pulsante 4° Risciacquo	Extra rinse button
CWS	Lavaggio a freddo	Cold wash button	TH(10°-90°C)	Termostato regolabile	Adjustable thermostat
PRL	Pressostato liv.basso	Low level pressostat	TH	Termostato fisso	Klixon
PRH	Pressostato liv.alto	High level pressostat	M	Motore	Main motor
WVC	Elettrovalvola fredda	Water valve (cold fill)	SM	Motore centrifuga	Spin-dry motor
WVW	Elettrovalvola calda	Water valve (hot fill)	WM	Motore lavaggio	Wash motor
PREH	Pressostato	Pressostat	CU	Modulo elettronico	Control unit
DSS	Bloccoporta	Micro delay switch	Z	Temporizzatore	Drying timer
DPM	Elettropompa	Drain pump motor	GPL1	Lampada spia	Pilot lamp
SL	Super lavaggio	Extra Washing Button	GPL2	Lampada oblò	Door pilot lamp
EC	Energy saving		VA	Mot. ventola asc	Dryer motor
VAT	Potenziometro temp.	Variable temperature	EVA	Elettrov. asc.	Dryer water valve
VSS	Potenziometro cent.	Variable spin speed	MC	Puls. alta/bassa vel.	Low/High speed spin
TR	Termoresistenza	Thermal resistivity	ZM	Motorino temporizzatore	Drying Timer motor
TK	Tachimetrica	Tachometer	DE	Condensatore centrifuga	Drying element

MS: SALT MICRO SWITCH
MB: RINSE AID MICRO SWITCH
EVD: DETERGENT MAGN. VALVE
EVB: RINSE AID MAGN. VALVE
EVR: RESIN MAGN. VALVE
EVA: WATER MAGN. VALVE
PL: WASH MOTOR
PS: DRAIN PUMP
R: HEATING ELEMENT
TR: THERMISTOR
MP: DOOR MICRO-SWITCH
FL= FLUSSOMETER
P= PRESSURE SWITCH
Z: RFI FILTER
C: CAPACITOR

CURLING LF 402

Denominazione

CABLAGGIO 2P 1M (S-B) 4372.0

AF-CF 220/230V 50HZ 1a VER.

Disegnato	Controllato	Data
Costantini		17-02-97

Scala | N° C.T. 4171 | mm

Codice: 460600113

Derivato 550007200

Assieme 560007200

Note

Disegno: D0537400

Progetto: 0000

A termine di legge ci riserviamo la proprieta' di questo con divieto di uso e riproduzione

N° Mod. | N° C.T. | Data | Controllato | Disegnato | Posizione | Modifiche

Timer Description	220-240V 50Hz
Code Number	516007900
Type	TIMER 4372

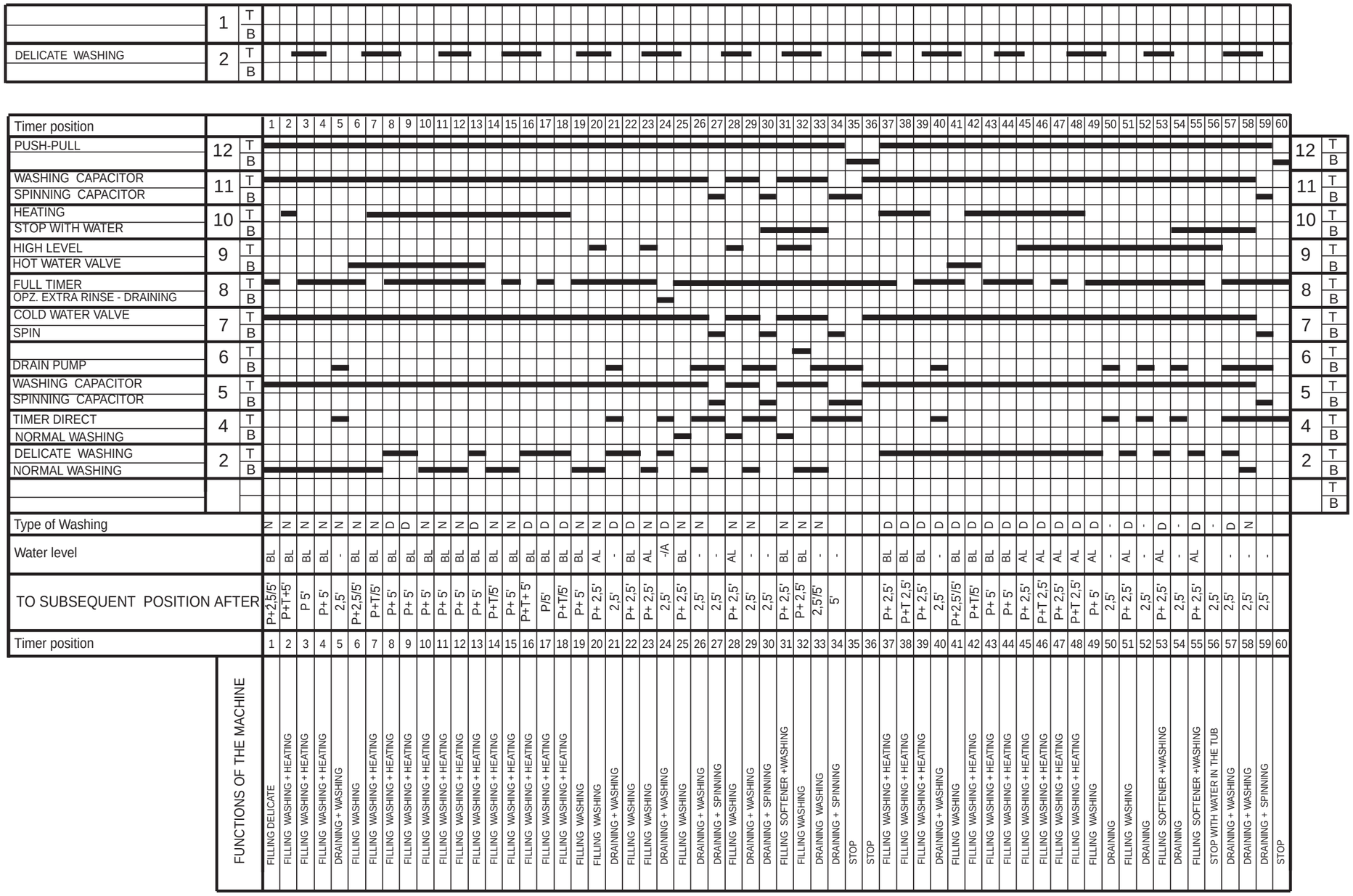

KEY	
AAL	Very High Level
AL	High Level
B/A	Low Level / High Level
BL	Low Level
D	Delicate Washing
DD	Very delicate Washing
N	Normal Washing
P	Time to Reach Water Level
T	Time to Reach Temperature
TA	Drying Time

N° Mod.	N° C.T.	Data	Controllato	Disegnato	Posizione	Modifiche
01		15-06-00		F.Fava		Aggiornato il contatto 10T ai passi 3-4

CURLING LF 402

Denominazione

LINEAGRAM TIM 4372-0 220-240V 50HZ CF/CA 1V

Disegnato	Controllato	Data
Fava		22-12-98
Scala	N° C.T. 5184	mm

Codice: 460600800

Derivato: 000000000

Assieme: 000000000

Note

Disegno: D0671700

Progetto: 0000

A termine di legge ci riserviamo la proprieta' di questo con divieto di uso e riproduzione